資料１―１

（案）

【北区】区バス運行計画（変更）

◆現在の運行概要及び運行実績
◇現行運行概要及び運行実績・・・・・・・・・・・・・・・・・・　1

◆新運行計画
◇現行運行内容との相違点・・・・・・・・・・・・・・・・・・・　2
◇新運行計画概要（変更）・・・・・・・・・・・・・・・・・・・　2
◇運行経路図（変更なし）・・・・・・・・・・・・・・・・・・・　3
◇運行ダイヤ（変更）・・・・・・・・・・・・・・・・・・・・・・　5

◇（参考）運行手段詳細（変更なし）・・・・・・・・・　7

◆現行運行概要及び令和３年度運行実績

◇運行概要（現行）

系統番号	1-1	1-2	1-3	1-4	1-5	1-6	1-7	1-8	1-9	1-10	2-1
系統名	太郎代浜ルート 太郎代浜発 豊栄駅北口行 線	太郎代浜ルート 太郎代浜発 北区役所・文化会館前行 線	太郎代浜ルート 太郎代浜発 北区役所・文化会館前行 線	太郎代浜ルート 太郎代浜発 北区役所・文化会館前行 線	太郎代浜ルート 太郎代浜発 豊栄駅北口行 線	太郎代浜ルート 太郎代浜発 北区役所・文化会館前行 線	太郎代浜ルート 太郎代浜発 豊栄駅北口行 線	太郎代浜ルート 太郎代浜発 北区役所・文化会館前行 線	太郎代浜ルート 太郎代浜発 豊栄駅北口行 線	太郎代浜ルート 新富町入口発 南浜連絡所行 線	太夫浜ルート 太夫浜新町二丁目発 南浜中学前行 線
	太郎代浜 ～南浜連絡所 ～豊栄駅北口	太郎代浜 ～太郎代観音 ～北区役所・文化会館前	太郎代浜 ～太郎代観音 ～新富町入口 ～ベイシア前 ～北区役所・文化会館前	太郎代浜 ～ベイシア前 ～北区役所・文化会館前	太郎代浜 ～豊栄病院 ～豊栄駅北口	太郎代浜 ～豊栄病院 ～北区役所・文化会館前	太郎代浜 ～新富町入口 ～ベイシア前 ～豊栄駅北口	太郎代浜 ～新富町入口 ～ベイシア前 ～北区役所・文化会館前	太郎代浜 ～ベイシア前 ～豊栄駅北口	新富町入口 ～新潟医療福祉大学入口 ～南浜連絡所	太夫浜新町二丁目 ～新富町入口 ～南浜中学前
距離	9.8km	14.0km	18.4km	12.2km	9.8km	11.5km	14.2km	15.9km	10.5km	2.1km	6.7km
手段	9人乗りジャンボタクシー										
便数	1便	1便	2便	3便	1便	1便	1便	1便	1便	1便	4便
該当便	往路1便	往路2便 (太郎代浜発)	往路3便 復路3便	往路4便 往路5便 復路2便	往路6便	復路1便	復路4便	復路5便	復路6便	往路2便 (新富町入口発)	【冬季臨時便】 往路①　往路② 復路①　復路②
運行日	平日 ※年末年始運休									平日 ※年末年始及び 系統番号2-1の 運行日は運休	12月～３月中旬 の平日 ※南浜中学校 冬季休業期間は 運休
運賃	おとな210円均一、小学生以下110円均一、乳幼児無料										
回数券	11回券（おとな2,100円、中学生及び高校生1,600円、小学生以下1,100円）										
運行主体	新潟市北区										
運行 事業者	東港タクシー株式会社										
運行形態	道路運送法第4条										

◇令和３年度運行実績（令和３年４月１日～１１月３０日運行分）

利用者数（人/便）　３．４人/便
収 支 率（ ％ ）　３４．１％

◆新運行計画

◇現運行内容との相違点
・系統の廃止（３）

◇新運行概要（変更）

系統番号	1-1	1-2	1-3	1-4	1-5	1-6	1-7	2-1	廃止 (1-2 に統合)	廃止 (1-6 に統合)	廃止
【参考】 令和３年度 系統番号	1-1	1-6	1-3	1-4	1-5	1-9	1-8	2-1	1-2	1-7	1-10
系統名	太郎代浜ルート 太郎代浜発 豊栄駅北口行 線	太郎代浜ルート 太郎代浜発 北区役所・文化会館前行 線	太郎代浜ルート 太郎代浜発 北区役所・文化会館前行 線	太郎代浜ルート 太郎代浜発 北区役所・文化会館前行 線	太郎代浜ルート 太郎代浜発 豊栄駅北口行 線	太郎代浜ルート 太郎代浜発 豊栄駅北口行 線	太郎代浜ルート 太郎代浜発 北区役所・文化会館前行 線	太夫浜ルート 太夫浜新町二丁目発 南浜中学前行 線	太郎代浜ルート 太郎代浜発 北区役所・文化会館前行 線	太郎代浜ルート 太郎代浜発 豊栄駅北口行 線	太郎代浜ルート 新富町入口発 南浜連絡所行 線
	太郎代浜 ～南浜連絡所 ～豊栄駅北口	太郎代浜 ～豊栄病院 ～北区役所・文化会館前	太郎代浜 ～太郎代観音 ～新富町入口 ～ベイシア前 ～北区役所・文化会館前	太郎代浜 ～ベイシア前 ～北区役所・文化会館前	太郎代浜 ～豊栄病院 ～豊栄駅北口	太郎代浜 ～ベイシア前 ～豊栄駅北口	太郎代浜 ～新富町入口 ～ベイシア前 ～北区役所・文化会館前	太夫浜新町二丁目 ～新富町入口 ～南浜中学前	太郎代浜 ～太郎代観音 ～北区役所・文化会館前	太郎代浜 ～新富町入口 ～ベイシア前 ～豊栄駅北口	新富町入口 ～新潟医療福祉大学入口 ～南浜連絡所
距離	9.8km	11.5km	18.4km	12.2km	9.8km	10.5km	15.9km	6.7km	14.0km	14.2km	2.1km
手段	9 人乗りジャンボタクシー										
便数	1 便	2 便	2 便	3 便	1 便	2 便	1 便	4 便	1 便	1 便	1 便
該当便	往路 1 便	往路 2 便 復路 1 便	往路 3 便 復路 3 便	往路 4 便 往路 5 便 復路 2 便	往路 6 便	復路 4 便 復路 6 便	復路 5 便	【冬季臨時便】 往路①　往路② 復路①　復路②	往路 2 便 (太郎代浜発)	復路 4 便	往路 2 便 (新富町入口発)
運行日	平日 ※年末年始運休							12 月～３月中旬の 平日 ※南浜中学校冬季 休業期間は運休	平日 ※年末年始運休		平日 ※年末年始及び 系統番号 2-1 の 運行日は運休
運賃	210 円均一、小学生以下 110 円均一、乳幼児無料										
回数券	11 回券（おとな 2,100 円、中学生及び高校生 1,600 円、小学生以下 1,100 円）										
運行主体	新潟市北区										
運行 事業者	東港タクシー株式会社										
運行形態	道路運送法第 4 条										

◇運行経路図（変更なし）

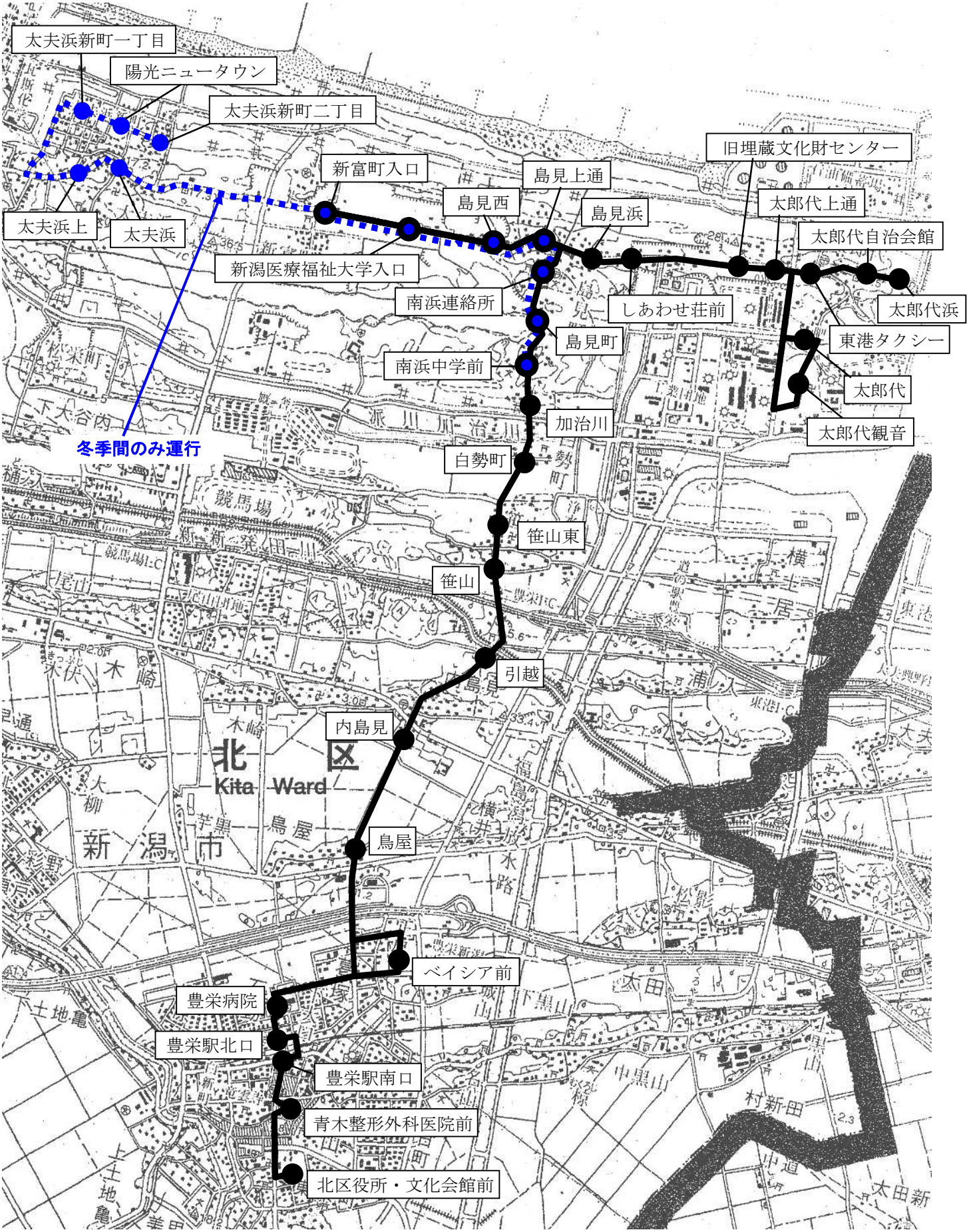
太夫浜新町一丁目
陽光ニュータウン
太夫浜新町二丁目
太夫浜上
太夫浜
新富町入口
新潟医療福祉大学入口
島見西
島見上通
島見浜
旧埋蔵文化財センター
太郎代上通
太郎代自治会館
太郎代浜
東港タクシー
太郎代
太郎代観音
しあわせ荘前
南浜連絡所
島見町
南浜中学前
加治川
白勢町
笹山東
笹山
引越
内島見
鳥屋
ベイシア前
豊栄病院
豊栄駅北口
豊栄駅南口
青木整形外科医院前
北区役所・文化会館前
冬季間のみ運行
北区
Kita Ward
新潟市

◇現行ダイヤ（現行）

通常便

停留所	1便	2便		3便	4便	5便	6便
		太郎代浜発	新富町入口発				
太郎代浜	6:34	7:18	冬季便の運行期間は運休	9:15	11:14	16:20	18:10
太郎代自治会館	6:34	7:18		9:15	11:14	16:20	18:10
東港タクシー	6:35	7:19		9:16	11:15	16:21	18:11
太郎代観音	—	7:22		9:19	—	—	—
太郎代	—	7:23		9:20	—	—	—
太郎代上通	6:35	7:24		9:21	11:15	16:21	18:11
旧埋蔵文化財センター	6:35	7:24		9:21	11:15	16:21	18:11
しあわせ荘前	6:37	7:28		9:23	11:17	16:23	18:13
島見浜	6:38	7:29		9:24	11:18	16:24	18:14
島見上通	—	—		9:24	—	—	—
島見西	—	—		9:25	—	—	—
新潟医療福祉大学入口	—	—	—	9:27	—	—	—
新富町入口	—	—	7:27	9:29	—	—	—
新潟医療福祉大学入口	—	—	7:28	9:30	—	—	—
島見西	—	—	7:29	9:31	—	—	—
島見上通	—	—	7:30	9:32	—	—	—
南浜連絡所	6:40	7:31	7:31	9:33	11:20	16:26	18:16
島見町	6:41	7:32	—	9:34	11:21	16:27	18:17
南浜中学前	6:42	7:33	—	9:35	11:22	16:28	18:18
加治川	6:42	7:33	—	9:35	11:22	16:28	18:18
白勢町	6:43	7:34	—	9:36	11:23	16:29	18:19
笹山東	6:44	7:35	—	9:37	11:24	16:30	18:20
笹山	6:44	7:35	—	9:37	11:24	16:30	18:20
引越	6:45	7:36	—	9:38	11:25	16:31	18:21
内島見	6:47	7:38	—	9:40	11:27	16:33	18:23
鳥屋	6:49	7:40	—	9:42	11:29	16:35	18:25
ベイシア前	—	—	—	9:45	11:32	16:38	—
豊栄病院	—	7:44	—	9:47	11:34	16:40	18:28
豊栄駅北口	6:57	7:48	—	9:55	11:39	16:45	18:33
豊栄駅南口	—	7:58	—	10:00	11:44	16:50	—
青木整形外科医院前	—	8:00	—	10:02	11:46	16:52	—
北区役所・文化会館前	—	8:03	—	10:05	11:49	16:55	—
距離（km）	9.8	14.0	2.1	18.4	12.2	12.2	9.8

停留所	1便	2便	3便	4便	5便	6便
北区役所・文化会館前	8:10	10:08	12:08	—	17:00	—
青木整形外科医院前	8:13	10:11	12:11	—	17:03	—
豊栄駅南口	8:15	10:13	12:13	—	17:05	—
豊栄駅北口	8:18	10:18	12:18	14:15	17:12	18:50
豊栄病院	8:19	10:19	12:19	14:16	17:13	18:51
ベイシア前	—	10:23	12:23	14:18	17:16	18:53
鳥屋	8:23	10:26	12:26	14:21	17:19	18:56
内島見	8:25	10:28	12:28	14:23	17:22	18:58
引越	8:27	10:30	12:30	14:25	17:25	19:00
笹山	8:28	10:31	12:31	14:26	17:26	19:01
笹山東	8:28	10:31	12:31	14:26	17:26	19:01
白勢町	8:29	10:32	12:32	14:27	17:27	19:02
加治川	8:30	10:33	12:33	14:28	17:28	19:03
南浜中学前	8:30	10:33	12:33	14:28	17:29	19:03
島見町	8:31	10:34	12:34	14:29	17:30	19:04
南浜連絡所	8:32	10:35	12:35	14:30	17:31	19:05
島見上通	—	—	12:36	14:31	17:32	—
島見西	—	—	12:37	14:32	17:33	—
新潟医療福祉大学入口	—	—	12:38	14:33	17:34	—
新富町入口	—	—	12:40	14:35	17:37	—
新潟医療福祉大学入口	—	—	12:41	14:36	17:38	—
島見西	—	—	12:42	14:37	17:39	—
島見上通	—	—	12:43	14:38	17:40	—
島見浜	8:33	10:36	12:43	14:38	17:40	19:06
しあわせ荘前	8:34	10:37	12:44	14:39	17:41	19:07
旧埋蔵文化財センター	8:35	10:38	12:45	14:40	17:42	19:08
太郎代上通	8:36	10:39	12:46	14:41	17:43	19:09
太郎代観音	—	—	12:49	—	—	—
太郎代	—	—	12:50	—	—	—
東港タクシー	8:37	10:40	12:52	14:42	17:44	19:10
太郎代自治会館	8:38	10:41	12:53	14:43	17:45	19:11
太郎代浜	8:39	10:42	12:54	14:44	17:46	19:12
距離	11.5	12.2	18.4	14.2	15.9	10.5

冬季便

停留所	往路①	往路②
太夫浜新町二丁目	7:18	7:45
陽光ニュータウン	7:19	7:46
太夫浜新町一丁目	7:20	7:47
太夫浜上	7:22	7:49
太夫浜	7:23	7:50
新富町入口	7:27	7:57
新潟医療福祉大学入口	7:28	7:58
島見西	7:29	7:59
島見上通	7:30	8:00
南浜連絡所	7:31	8:01
島見町	7:32	8:02
南浜中学前	7:33	8:03
終点までの距離	6.7km	6.7km

停留所	復路①	復路②
南浜中学前	16:29	17:29
島見町	16:30	17:30
南浜連絡所	16:31	17:31
島見上通	16:32	17:32
島見西	16:33	17:33
新潟医療福祉大学入口	16:34	17:34
新富町入口	16:37	17:37
太夫浜	16:44	17:44
太夫浜上	16:45	17:45
太夫浜新町一丁目	16:47	17:47
陽光ニュータウン	16:48	17:48
太夫浜新町二丁目	16:50	17:50
終点までの距離	6.7km	6.7km

◇運行ダイヤ（変更あり）

凡例

令和４年度に廃止する区間

通常便

停留所	１便	２便		３便	４便	５便	６便
		太郎代浜発	新富町入口発				
太郎代浜	6:34	7:18	—	9:15	11:14	16:20	18:10
太郎代自治会館	6:34	7:18	—	9:15	11:14	16:20	18:10
東港タクシー	6:35	7:19	—	9:16	11:15	16:21	18:11
太郎代観音	—	7:22	—	9:19	—	—	—
太郎代	—	7:23	—	9:20	—	—	—
太郎代上通	6:35	7:24	—	9:21	11:15	16:21	18:11
旧埋蔵文化財センター	6:35	7:24	—	9:21	11:15	16:21	18:11
しあわせ荘前	6:37	7:28	—	9:23	11:17	16:23	18:13
島見浜	6:38	7:29	—	9:24	11:18	16:24	18:14
島見上通	—	—	—	9:24	—	—	—
島見西	—	—	—	9:25	—	—	—
新潟医療福祉大学入口	—	—	—	9:27	—	—	—
新富町入口	—	—	7:27	9:29	—	—	—
新潟医療福祉大学入口	—	—	7:28	9:30	—	—	—
島見西	—	—	7:29	9:31	—	—	—
島見上通	—	—	7:30	9:32	—	—	—
南浜連絡所	6:40	7:31	7:31	9:33	11:20	16:26	18:16
島見町	6:41	7:32	—	9:34	11:21	16:27	18:17
南浜中学前	6:42	7:33	—	9:35	11:22	16:28	18:18
加治川	6:42	7:33	—	9:35	11:22	16:28	18:18
白勢町	6:43	7:34	—	9:36	11:23	16:29	18:19
笹山東	6:44	7:35	—	9:37	11:24	16:30	18:20
笹山	6:44	7:35	—	9:37	11:24	16:30	18:20
引越	6:45	7:36	—	9:38	11:25	16:31	18:21
内島見	6:47	7:38	—	9:40	11:27	16:33	18:23
鳥屋	6:49	7:40	—	9:42	11:29	16:35	18:25
ベイシア前	—	—	—	9:45	11:32	16:38	—
豊栄病院	—	7:44	—	9:47	11:34	16:40	18:28
豊栄駅北口	6:57	7:48	—	9:55	11:39	16:45	18:33
豊栄駅南口	—	7:58	—	10:00	11:44	16:50	—
青木整形外科医院前	—	8:00	—	10:02	11:46	16:52	—
北区役所・文化会館前	—	8:03	—	10:05	11:49	16:55	—
距離（km）	9.8	11.5		18.4	12.2	12.2	9.8

停留所	１便	２便	３便	４便	５便	６便
北区役所・文化会館前	8:10	10:08	12:08	—	17:00	—
青木整形外科医院前	8:13	10:11	12:11	—	17:03	—
豊栄駅南口	8:15	10:13	12:13	—	17:05	—
豊栄駅北口	8:18	10:18	12:18	14:15	17:12	18:50
豊栄病院	8:19	10:19	12:19	14:16	17:13	18:51
ベイシア前	—	10:23	12:23	14:18	17:16	18:53
鳥屋	8:23	10:26	12:26	14:21	17:19	18:56
内島見	8:25	10:28	12:28	14:23	17:22	18:58
引越	8:27	10:30	12:30	14:25	17:25	19:00
笹山	8:28	10:31	12:31	14:26	17:26	19:01
笹山東	8:28	10:31	12:31	14:26	17:26	19:01
白勢町	8:29	10:32	12:32	14:27	17:27	19:02
加治川	8:30	10:33	12:33	14:28	17:28	19:03
南浜中学前	8:30	10:33	12:33	14:28	17:29	19:03
島見町	8:31	10:34	12:34	14:29	17:30	19:04
南浜連絡所	8:32	10:35	12:35	14:30	17:31	19:05
島見上通	—	—	12:36	14:31	17:32	—
島見西	—	—	12:37	14:32	17:33	—
新潟医療福祉大学入口	—	—	12:38	14:33	17:34	—
新富町入口	—	—	12:40	14:35	17:37	—
新潟医療福祉大学入口	—	—	12:41	14:36	17:38	—
島見西	—	—	12:42	14:37	17:39	—
島見上通	—	—	12:43	14:38	17:40	—
島見浜	8:33	10:36	12:43	14:38	17:40	19:06
しあわせ荘前	8:34	10:37	12:44	14:39	17:41	19:07
旧埋蔵文化財センター	8:35	10:38	12:45	14:40	17:42	19:08
太郎代上通	8:36	10:39	12:46	14:41	17:43	19:09
太郎代観音	—	—	12:49	—	—	—
太郎代	—	—	12:50	—	—	—
東港タクシー	8:37	10:40	12:52	14:42	17:44	19:10
太郎代自治会館	8:38	10:41	12:53	14:43	17:45	19:11
太郎代浜	8:39	10:42	12:54	14:44	17:46	19:12
距離	11.5	12.2	18.4	10.5	15.9	10.5

冬季便

停留所	往路①	往路②
太夫浜新町二丁目	7:18	7:45
陽光ニュータウン	7:19	7:46
太夫浜新町一丁目	7:20	7:47
太夫浜上	7:22	7:49
太夫浜	7:23	7:50
新富町入口	7:27	7:57
新潟医療福祉大学入口	7:28	7:58
島見西	7:29	7:59
島見上通	7:30	8:00
南浜連絡所	7:31	8:01
島見町	7:32	8:02
南浜中学前	7:33	8:03
終点までの距離	6.7km	6.7km

停留所	復路①	復路②
南浜中学前	16:29	17:29
島見町	16:30	17:30
南浜連絡所	16:31	17:31
島見上通	16:32	17:32
島見西	16:33	17:33
新潟医療福祉大学入口	16:34	17:34
新富町入口	16:37	17:37
太夫浜	16:44	17:44
太夫浜上	16:45	17:45
太夫浜新町一丁目	16:47	17:47
陽光ニュータウン	16:48	17:48
太夫浜新町二丁目	16:50	17:50
終点までの距離	6.7km	6.7km

※令和４年３月のＪＲのダイヤ改正に合わせて変更する可能性あり

◇(参考)運行手段詳細（変更なし）

【車両仕様図】全長 4,840 ㎜　　全幅 1,880 ㎜　　全高 2,105 ㎜

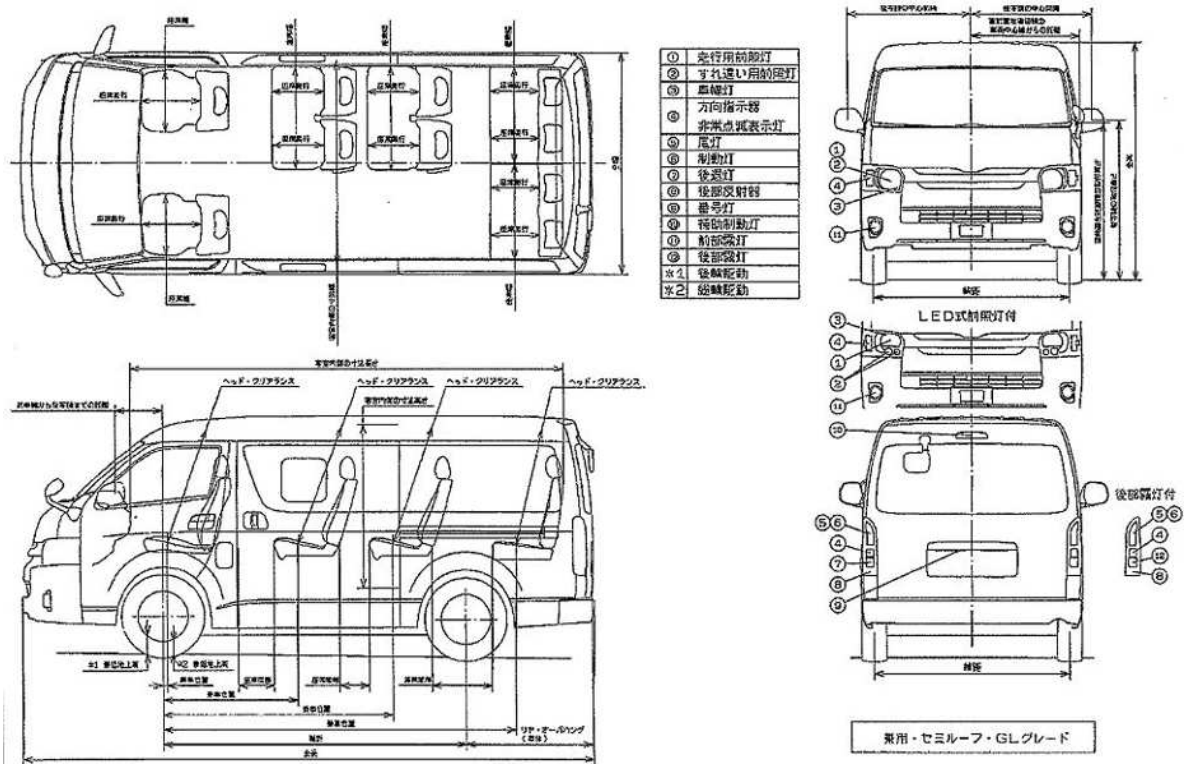

【車両写真】