野球　5年生の部

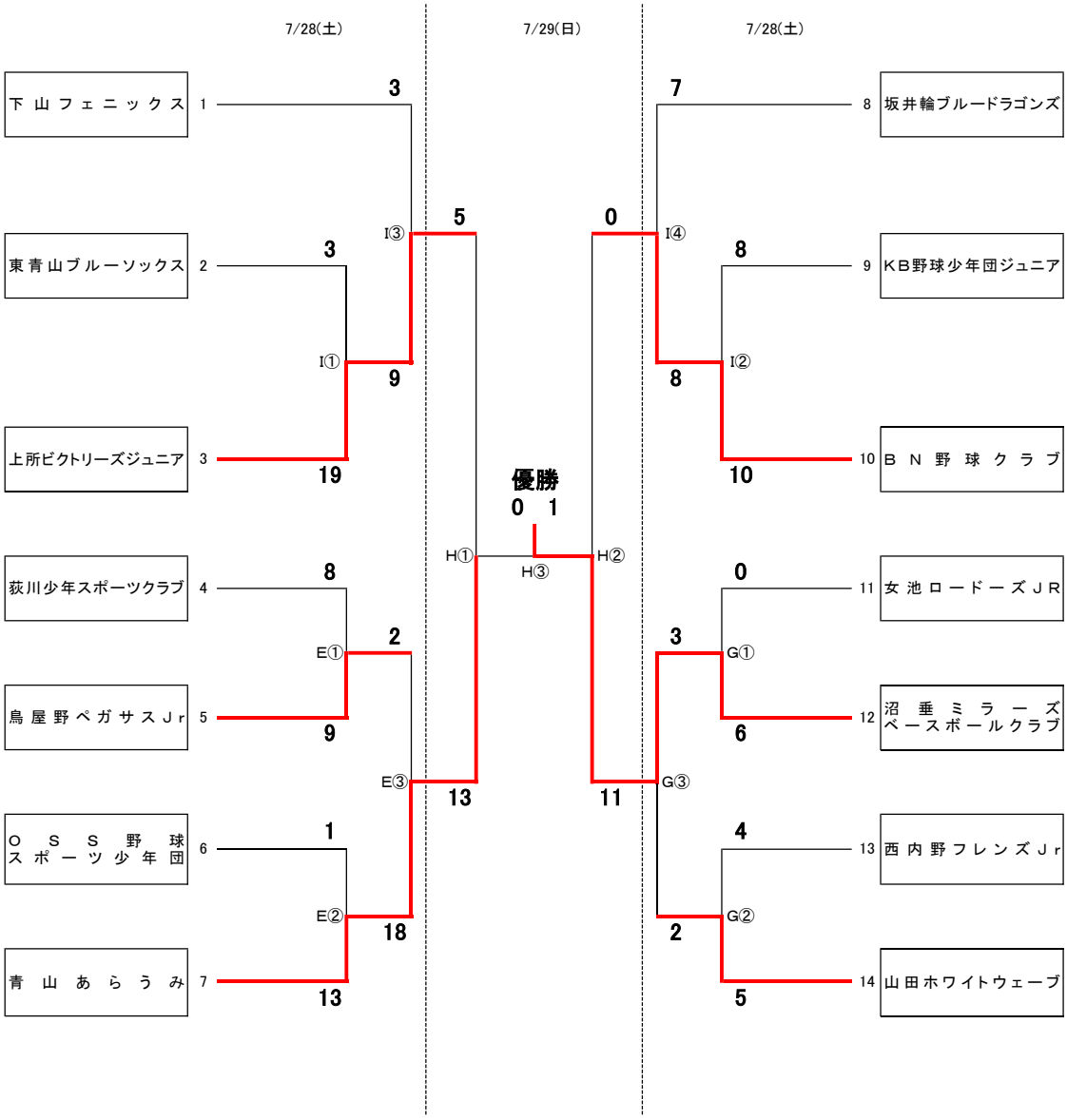

E:濁川運動広場野球場　G:小針野球場　H:城山運動公園球場　I:城山運動公園サブ野球場