アルミ建具詳細図　S=1/10

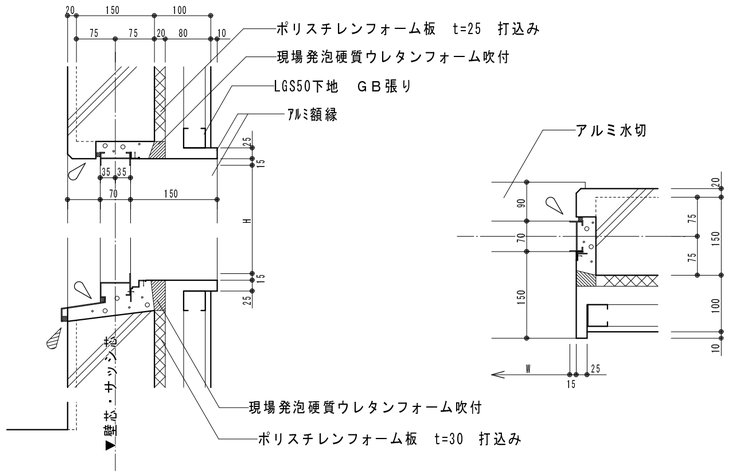

アルミ建具詳細図（開き戸：車庫、収納）　S=1/10

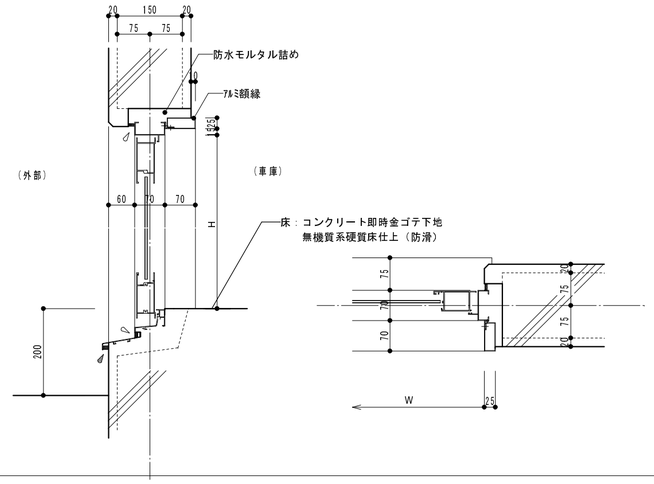

木製建具納まり－引き違い戸　S=1/5

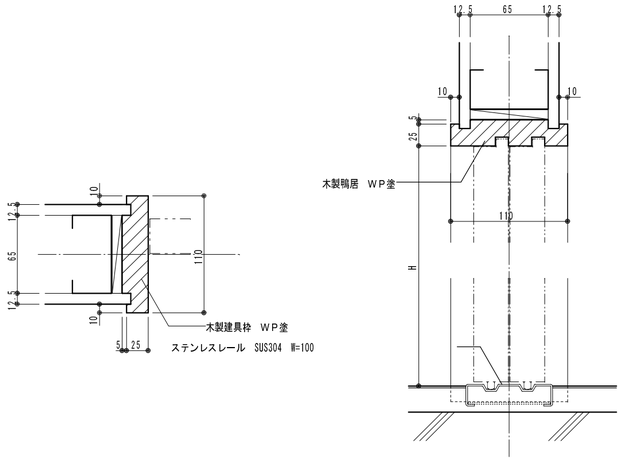

木製建具納まり－片引き戸　S=1/5

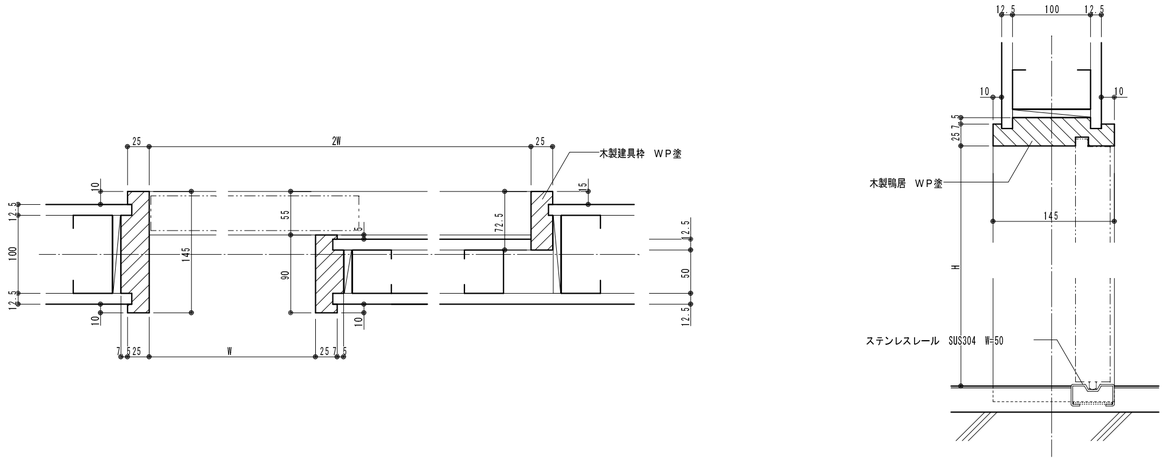

手摺詳細図　S=1/10

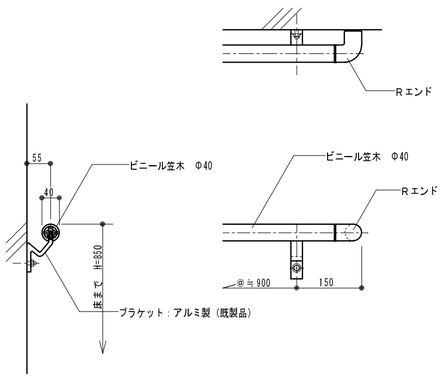

ライニング納まり　S=1/5

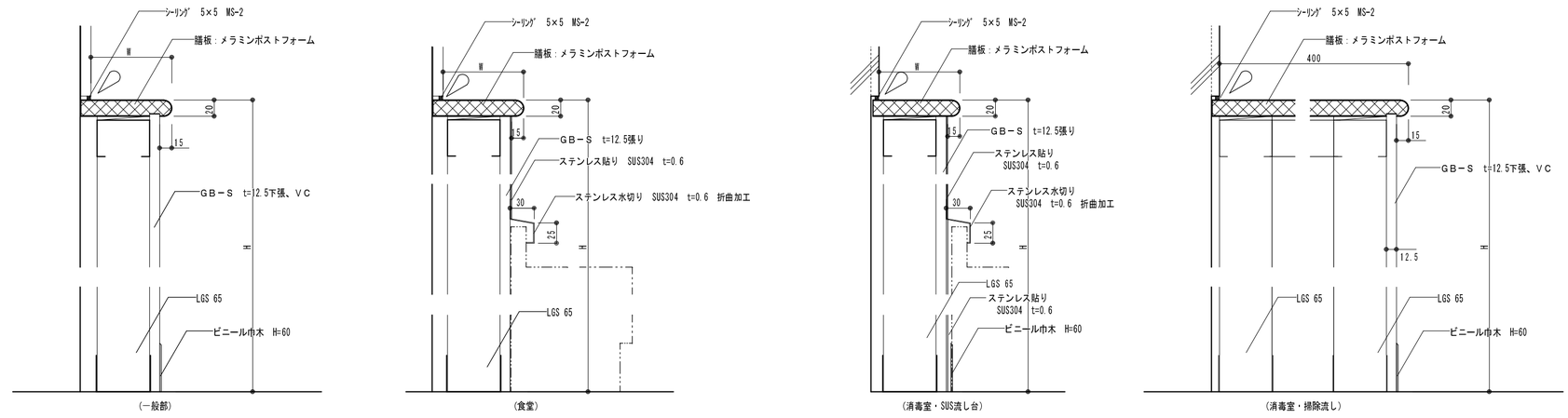

※W・H寸法は、平面詳細図及び展開図を参照とする。

新潟市建築設計協同組合 管理建築士一級建築士第114666号　番場　義晴	担当事務所　石動建築設計事務所 設計担当　一級建築士 第135215号　近藤　勇二	新潟市建築部公共建築第１課	工事名 西蒲消防署中之口出張所庁舎改築工事	図名 部分詳細図（１） 年月日 2014.4	縮尺 1/5, 1/10　図面番号 A-25